サニタリーポンプのご紹介

好評のケミカルポンプシリーズにサニタリーポンプを追加しました

TOHKEMY CLEAN PUMP

国内初!ステンレスモーター採用により、簡単洗浄!
オールステンレス製なので、サビに強く長持ち!

特　長

- モーター/接液部/ベースまですべてステンレス製！
- シンプル構造で洗浄も簡単！
- 連続使用温度100℃、CIP洗浄※1に対応します
- 接液部はクランプ、蝶ボルトで接続
  スパナ1本で分解できます
- 0.75kW/1.5kW モーターは
  トップランナー IE3プレミアム効率対応
  0.2kW/0.4kWはIE2相当

※画像はTCP-002

用　途

- 飲料製造ラインの移送ポンプ
- 食品・飲料プラントの洗浄・殺菌ポンプ　など

機種選定

TCP－①□－②□③□－④□－⑤□⑥□

①下表参照
0.2kW　：002
0.4kW　：004
0.75kW：007
1.5kW　：015

②接液部材質
標準SUS304(SCS13)：4
SUS316(SCS14)：6

③接液部仕上
標準バフ研磨：無記号
バフ研磨鏡面仕上：B
電解研磨仕上：E

④ドレンプラグ
標準(無し)：無記号
ドレンプラグ付：D

⑤モーター
標準のみ：T

⑥電圧
200V：20
400V：40

型　式	最大吐出量 [L/min]	最高揚程 [m]	ヘルール 接続口径	モーター	電源電圧
TCP-002	100	5	1.25S	0.2kW 2P	三相 200V-50/60Hz 400V-50/60Hz 耐熱クラス F 保護等級 IP65
TCP-004	140	8	1.25S	0.4kW 2P	
TCP-007	200	12	吸込2.0S 吐出1.5S	0.75kW 2P	
TCP-015	250	18	吸込2.0S 吐出1.5S	1.5kW 2P	

※1 CIP洗浄・・・生産設備を分解せずに簡単な操作で安全に自動洗浄するシステム

株式会社 トーケミ
TOHKEMY CORPORATION

ポンプ接液部構造図

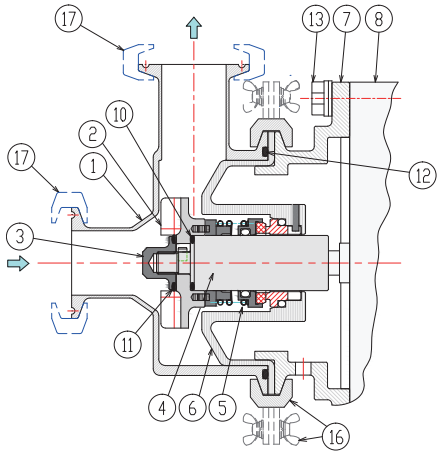

断面図

分解図

No.	名称
1	ケーシング
2	インペラ
3	インペラナット
4	シャフト
5	メカニカルシール
6	接液部カバー
7	ブラケット
8	モーター
10	Oリング
11	Oリング
12	Oリング
13	六角ボルト
16	クランプ4S TCP-007 / 015は蝶ボルト
17	クランプ ※ポンプには付属しません

TCP-002/004/007/015 寸法図

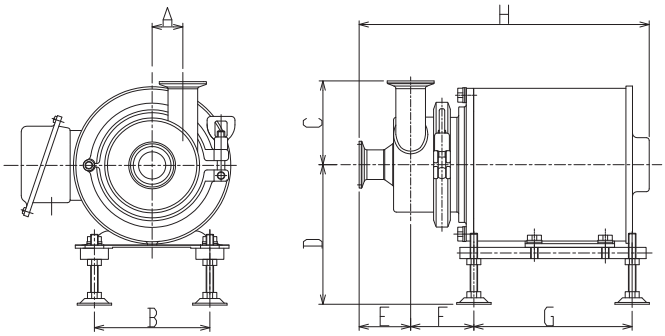

型　式	A	B	C	D	E	F	G	H
TCP-002/004	33	124	90	(160)	55.4	67.8	170	(315)/(360)
TCP-007/015	65	140	150	(160)	75	104/118	220	(446)/(460)

モーターカバー不要でそのまま洗える
モーター内部に結露が発生しても自動排出

ステンレスで
洗えるモーター

分解・洗浄しやすい接液部

株式会社 トーケミ
TOHKEMY CORPORATION

ISO 9001
JQA-2766

大阪営業部門
ケミカルポンプ事業部　TEL:(06)6302-4953(代)　FAX:(06)6308-7911
東京営業部門
ケミカルポンプ事業部　TEL:(03)5817-2022(代)　FAX:(03)5817-2035
流体機器事業部　TEL:(03)5817-2028(代)　FAX:(03)5817-2034
仙台営業所　TEL:(022)297-2371(代)　FAX:(022)297-2372
北関東営業所　TEL:(027)330-5670　FAX:(027)330-5672
札幌営業所　TEL:(011)595-8611　FAX:(011)595-8677
西部事業部
九州営業部　TEL:(092)473-4590(代)　FAX:(092)473-4599
広島営業所　TEL:(082)568-7877(代)　FAX:(082)568-7878
岡山営業所　TEL:(086)245-1152(代)　FAX:(086)245-1085
宮崎営業所　TEL:(0985)29-9388(代)　FAX:(0985)28-0918
名古屋営業部　TEL:(052)752-2511(代)　FAX:(052)752-2633
金沢出張所　TEL:(076)234-1780　FAX:(076)234-7571

本　社　〒532-0021　大阪市淀川区田川北1丁目12番地11号
TEL:(06)6301-3141(代)　FAX:(06)6308-6228
外国部　TEL:(06)6301-6460　FAX:(06)6308-3022
URL:http://www.tohkemy.co.jp

代理店

CT No.CC-15　2016.09-UR.30

R100
古紙配合率100%再生紙を使用しています
CLEAN ENERGY　PRINTED WITH SOY INK
この印刷物は環境にやさしい大豆油インキ及び一部クリーンエネルギーを使用して生産しております。